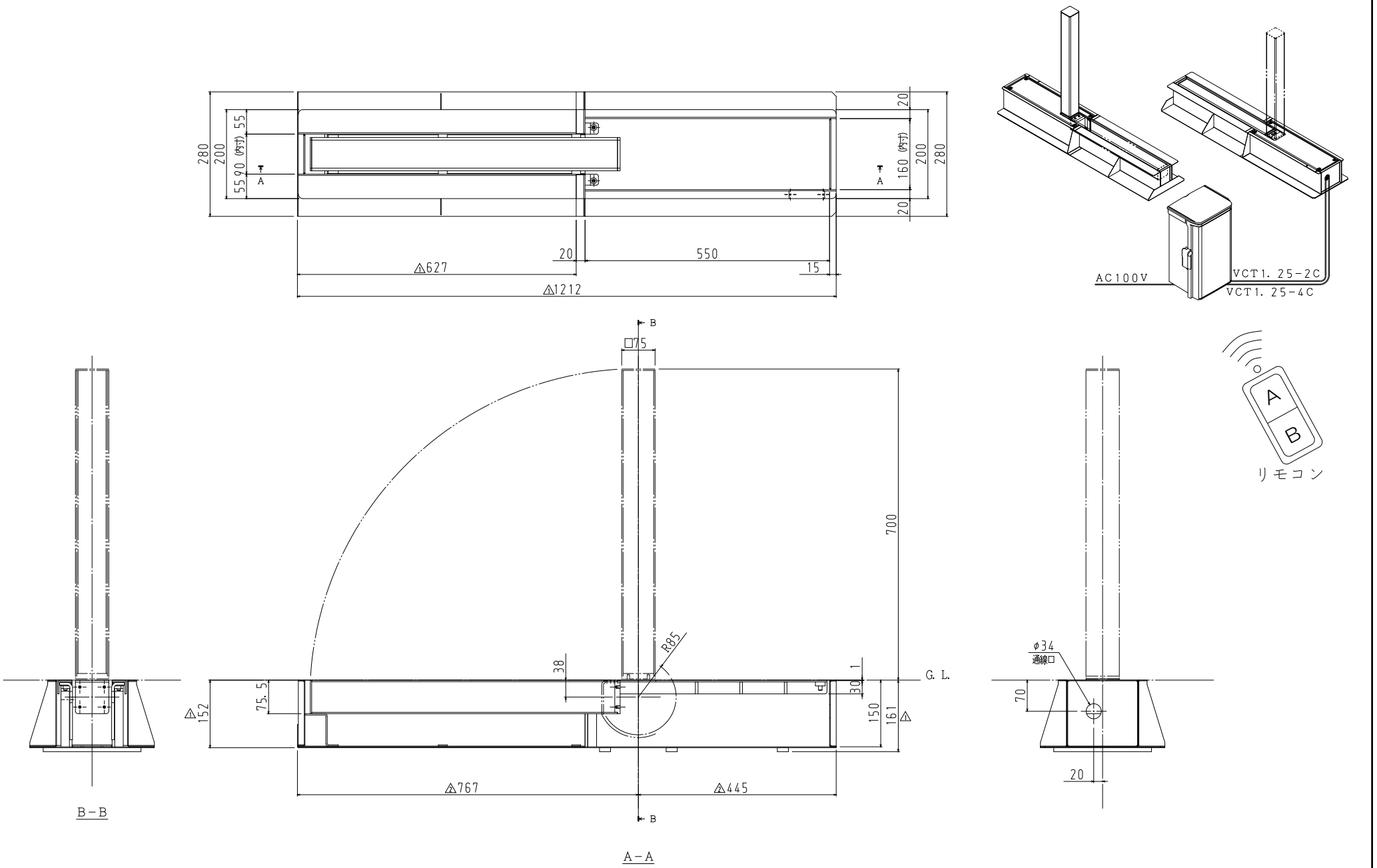

無断転載・複写禁止

符号	部品名	図番	材質	数量	単重	備考
	外観図					

3角法	尺度	承認	審査	製図	名称	無人駐車場管理システム 1／lock
2022/3/7	1/4			溝曽路	図番	AN2412000212

(株)英田エンジニアリング

日付	内容	訂正	承認
△2 2022/9/2	寸法追加	溝曽路	
△1 2022/4/12	外枠変更	溝曽路	
△			